PASSEIO
CORTE TRANSVERSAL TIPO
ESC.: 1/20

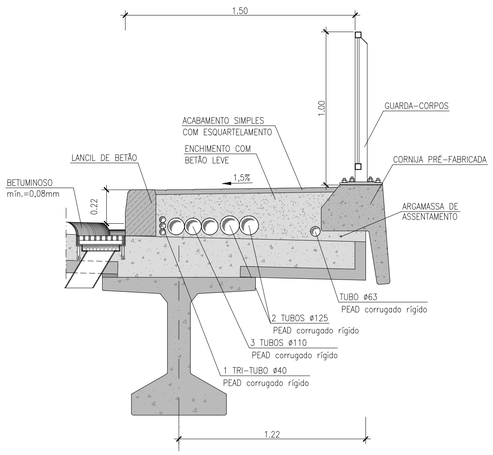

SUMIDOURO
Esc.:1/5

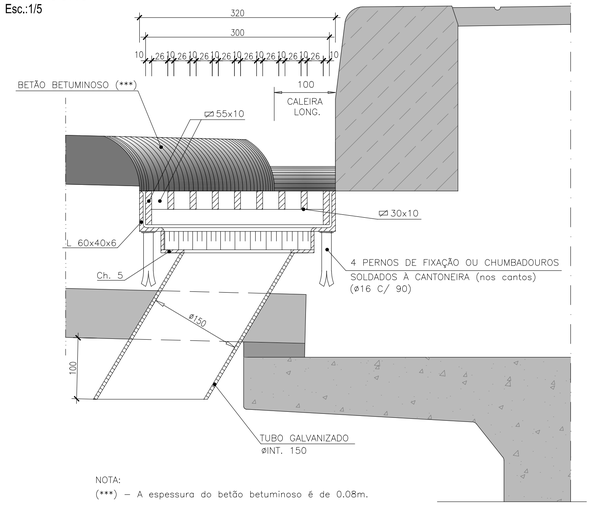

NOTA:
(***) – A espessura do betão betuminoso é de 0.08m.

ARO
Esc.:1/5

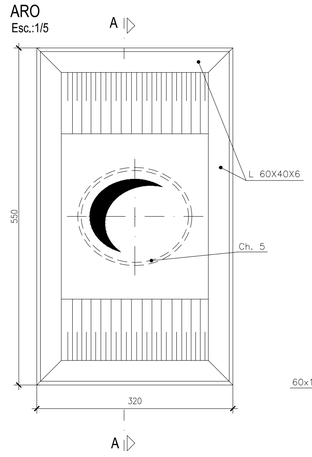

GRELHA
Esc.:1/5

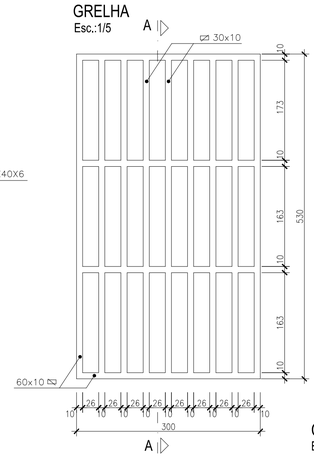

CORTE A-A
Esc.:1/5

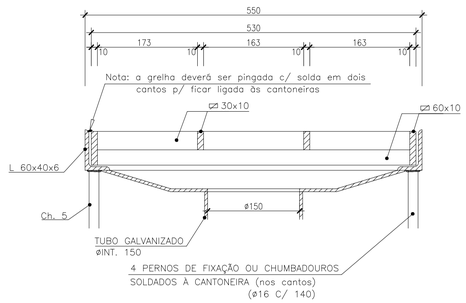

VIGA DE BORDADURA
Esc: 1/10

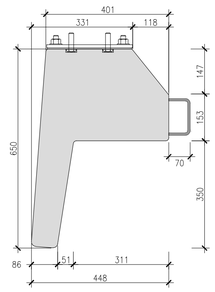

VIGA DE BORDADURA (ZONA CORRENTE)
ALÇADO
Esc: 1/10

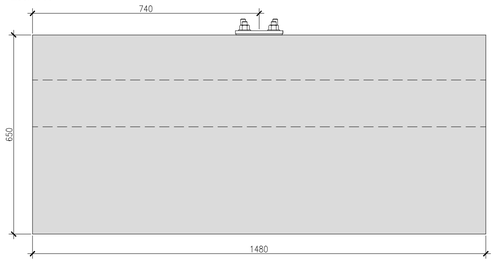

CORTE DA GUARDA METÁLICA NO TABULEIRO
ESC. 1:5

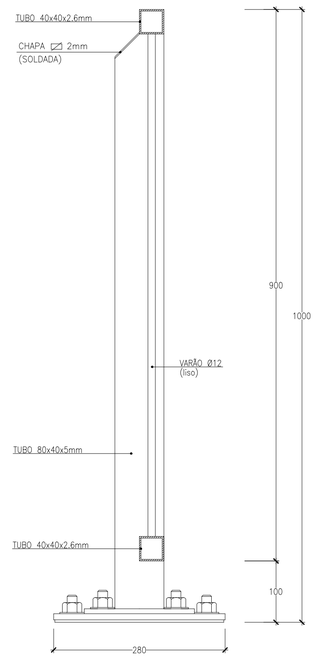

JUNTA DE DILATAÇÃO DA GUARDA METÁLICA
ESC. 1:5

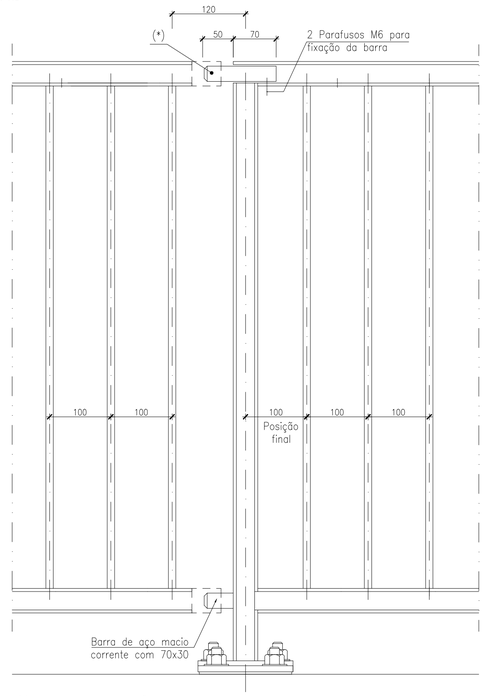

(*) – JUNTAS DE DILATAÇÃO ESPAÇADAS DE 3.0 m.

CHAPAS DE FIXAÇÃO DA GUARDA METÁLICA
ESC. 1:5

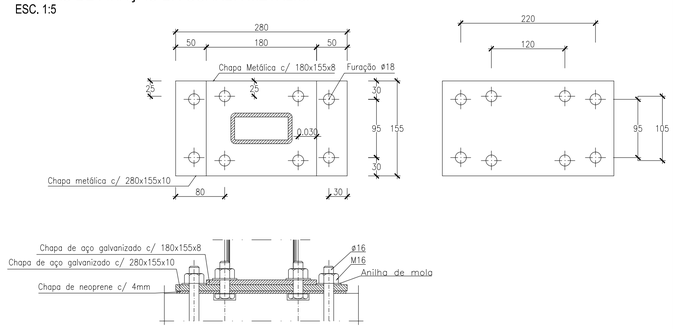

VIGA DE BORDADURA
ARMADURAS
Esc: 1/10

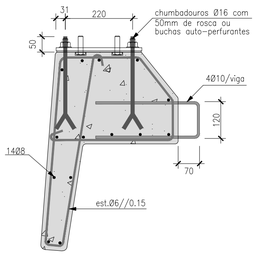

VIGA DE BORDADURA (ZONA JUNTO DO ACROTÉRIO)
ALÇADO
Esc: 1/10

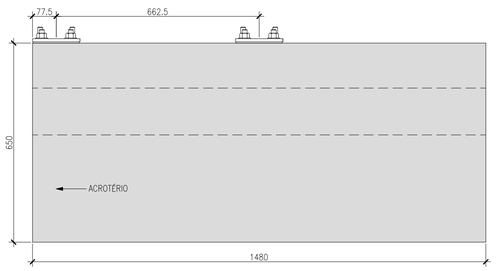

GUARDA METÁLICA - PORMENOR
ESC. 1:25

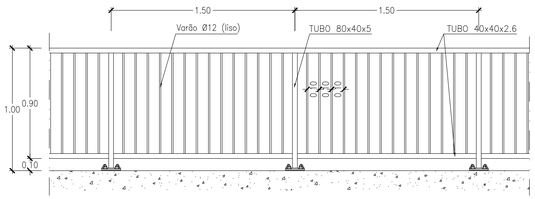

VIGA DE BORDADURA (ZONA CORRENTE)
PLANTA
Esc: 1/10

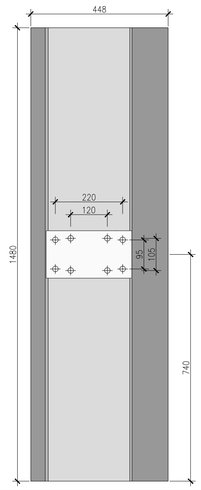

VIGA DE BORDADURA (ZONA JUNTO DO ACROTÉRIO)
PLANTA
Esc: 1/10

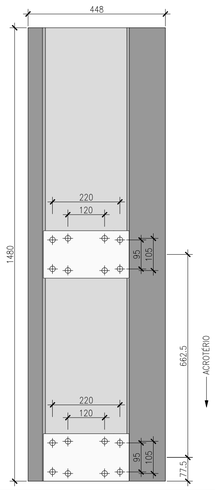

NOTA

COTAS EM (mm) PARA PORMENORES À ESCALA 1:5 E 1:10

ESQUEMA DE PROTECÇÃO E PINTURA DOS ELEMENTOS METÁLICOS

Esquema de tratamento dos guarda-corpos

- Decapagem ao grau Sa 2 $\frac{1}{2}$.
- Galvanização por imersão em zinco a quente com espessura de 80 microns. Desta forma é possível garantir uma protecção anticorrosiva eficaz mesmo no interior dos tubos.

Preparação de superfície

- Lixagem ligeira da superfície, se possível.
- Desengorduramento completo da superfície.

Esquema de Pintura

- 1 demão x 40–50 microns de primário epoxi poliamida pigmentado com fosfato de zinco, ref.ª tipo CIN 7M-060 Amercoat 71Desengorduramento completo da superfície.
- 2 demãos x 40–50 microns de acabamento poliuretano alifático brilhante, ref.ª tipo CIN 7P-490 Amercoat 450 SG (RAL 9006)

QUADRO DE MATERIAIS - BETÃO LEVE

elemento	massa volúmica (kg/m³)	classe
Betão Leve no enchimento de passeios	1200	D1,2

QUADRO DE MATERIAIS - AÇO

elemento	classe	norma
armaduras passivas	A500 NR SD	LNEC E460-2002
Armaduras de Pré-Esforço em Cordões	Y186057-15.2	pr EN 10138-3; E 453-2002
Guarda-corpos	S235 JR	EN 10025

QUADRO DE MATERIAIS - BETÃO

em conformidade com o estipulado na np en 206-1:2007, na np env 13670-1 e lnec e464.

tempo de vida útil da obra: 100 anos

classe de inspeção: 3

elemento	classe betão	recobrimento (mm) armadura passiva	recobrimento (mm) armadura de pré-esforço	exposição	cloretos	Ø máx (mm)	consistência
regularização de fundações	C16/20	–	–	X0 (P)	Cl 1,00	–	–
maciços de encabeçamento e lajes de transição.	C30/37	50	–	XC2 (P)	Cl 0,40	25	≥S2
encontros e pilares	C30/37	50	–	XC4 (P)	Cl 0,20	25	≥S3
estacas	C30/37	75	–	XC2 (P)	Cl 0,40	25	≥S3
pré-lajes pré-fabricadas	C35/45	35	–	XC3 (P)	Cl 0,10	16	≥S3
vigas pré-fabricadas	C45/55	45	55	XC4 (P)	Cl 0,10	20	≥S3
laje tabuleiro (in situ)	C30/37	45	–	XC4 (P)	Cl 0,10	20	≥S3

revisão	data	descrição

882.0

projetistas

GEG Engineering Structures for Life
www.geg.pt

cliente

CAMARA MUNICIPAL DE VILA DO CONDE

Vila do Conde

projeto

CÂMARA MUNICIPAL DE VILA DO CONDE
PONTE SOBRE O RIO ESTE EM ARCOS

título

PROJETO DE EXECUÇÃO

PORMENORES.

escalas (formato A1): 1/25 ; 1/20 ; 1/10 ; 1/5

data: setembro 2016

especialidade: engenharia civil

disciplina: obras de arte

coordenação	jlb	2016-09-30	
projeto	pbf / amt	2016-09-30	
desenho	rv / pa	2016-09-30	
aprovação	acm	2016-09-30	

www.geg.pt

desenho nº: 882.0-PON-PE-10-R00

folha nº: 01/02

DESENHO ASSISTIDO POR COMPUTADOR ● RESERVADOS TODOS OS DIREITOS DE AUTOR PELA LEGISLAÇÃO EM VIGOR - Doc. Lei nº 63/85 de 14 de Março e respetivas atualizações